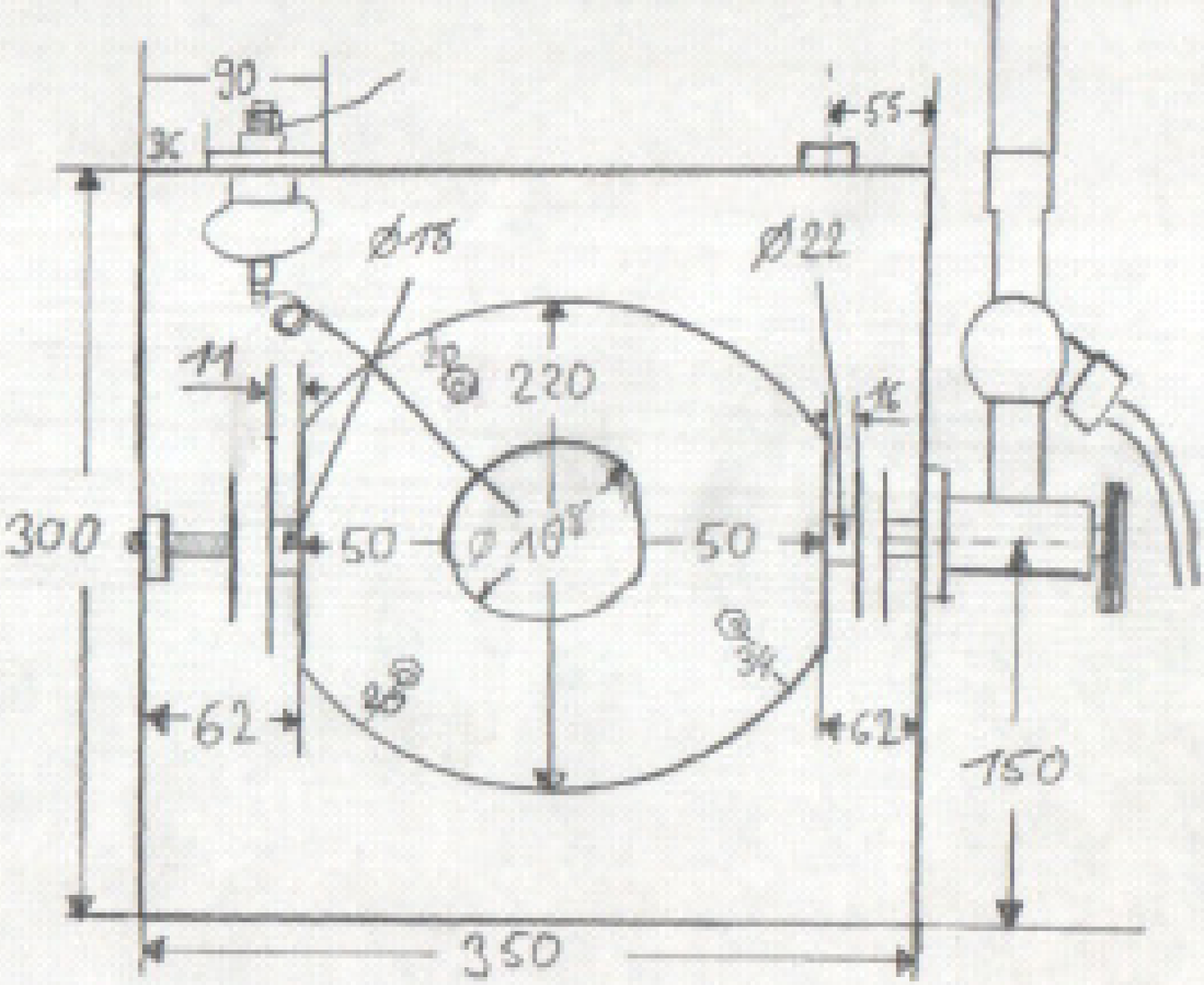
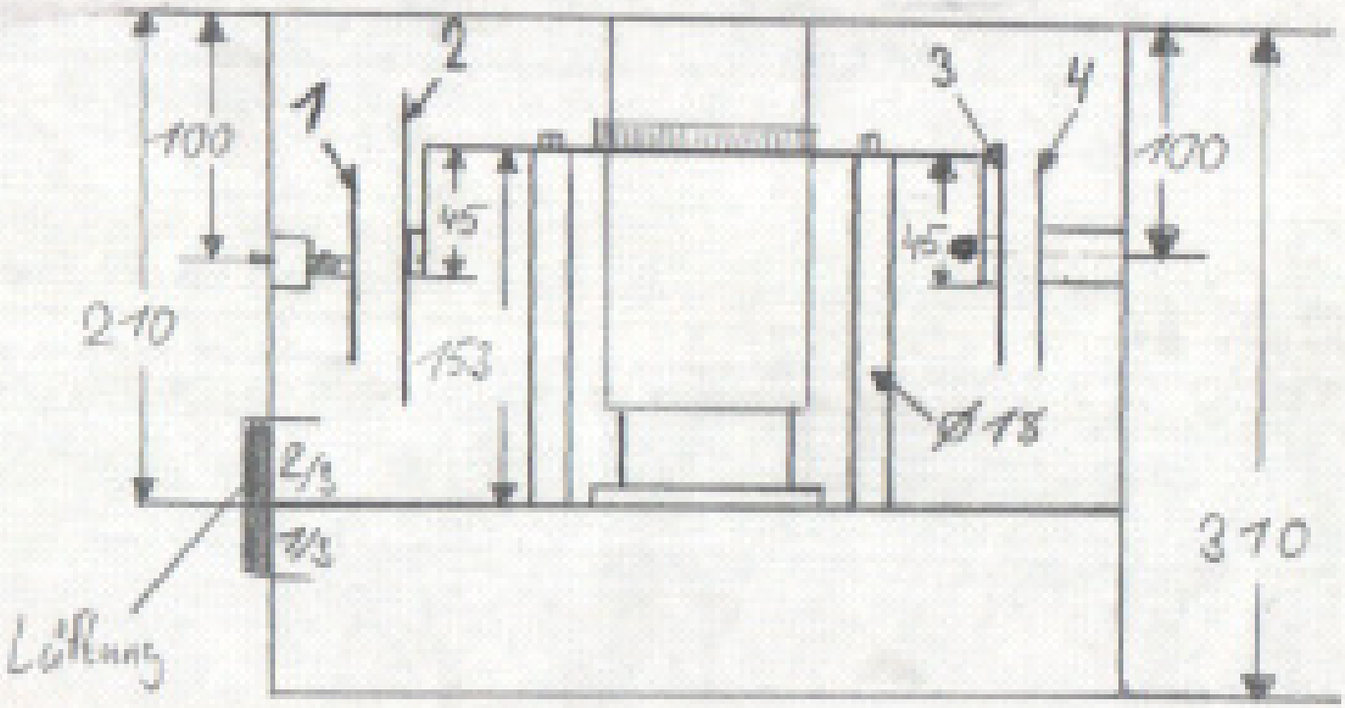
1 Ø 80
2 Ø 107
3 Ø 80
4 Ø 80